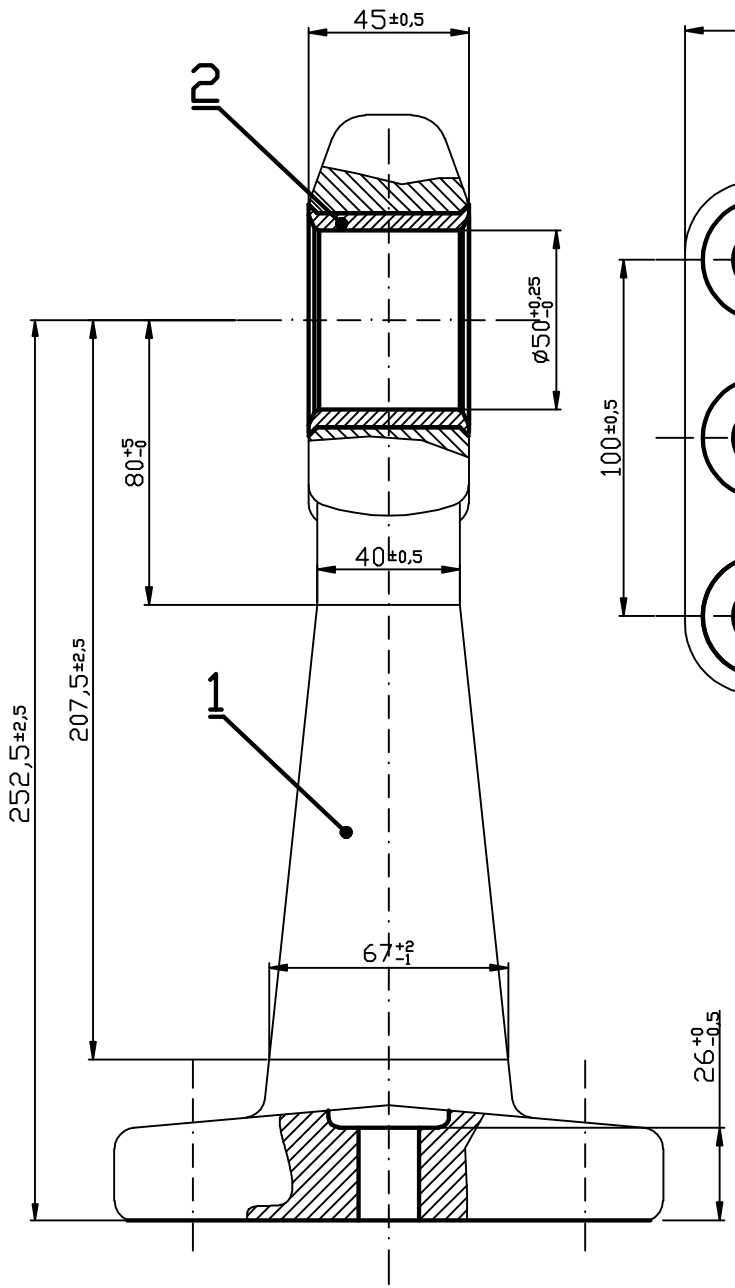

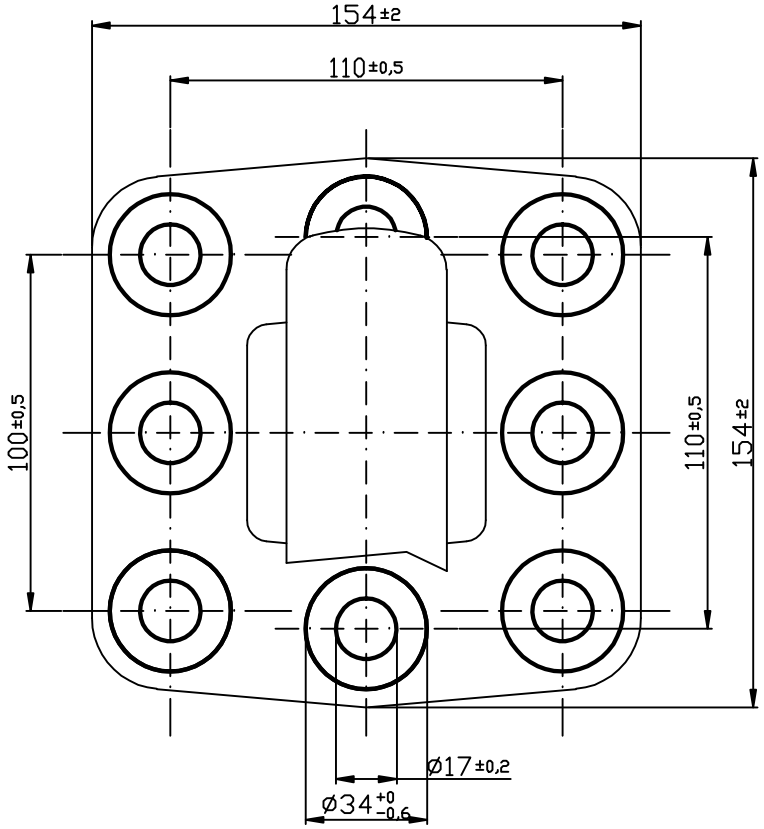

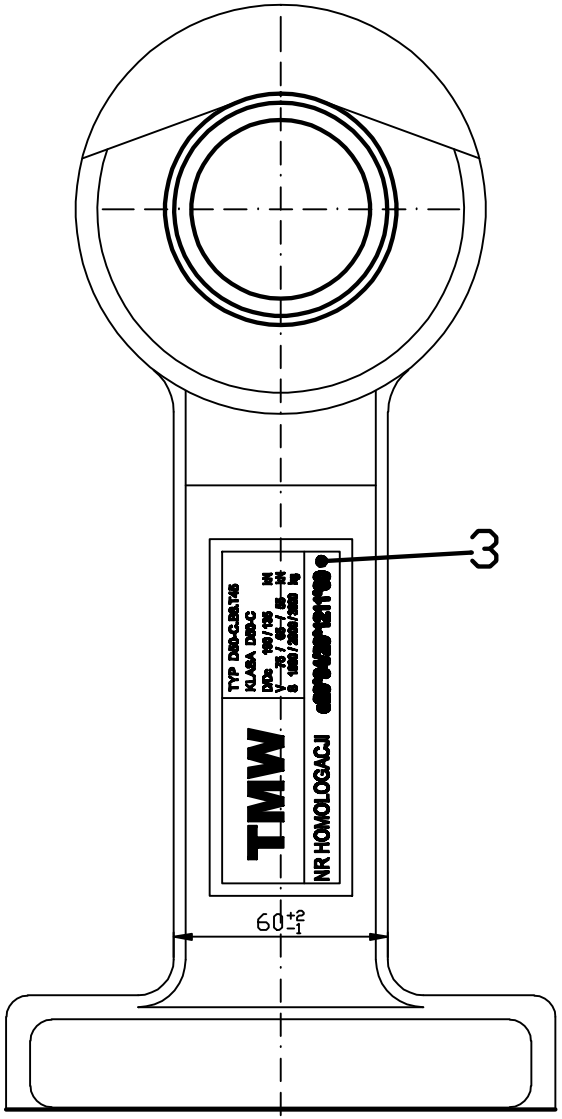

Nr poz. No	Nazwa części Part name	Ilość szt. Quantity	Numer rysunku Drawing No	Materiał Material	Uwagi Remarks
3	Tabliczka / Plate	1		Falmada	
2	Tuleja / Bush	1		42CrMo4	Rm 1125-1280 N/mm2
1	Ucho dyszla / Drawbar eye	1		42CrMo4	Rm 900-1100 N/mm2

	Nazwisko Name	Data Date	Podpis Signature
Konstruował Constructed	Arkadiusz Ciuljowski	2010.02.12	
Sprawdził Checked	Andrzej Sosnowski	2010.02.12	
Zatwierdził Approved	Henryk Wojciechowski	2010.02.12	

Format: A2 — Podziałka Scale: 1 : 1

TMW

Nazwa Name: **Ucho dyszla / Drawbar eye**

Nr rysunku Drawing no: **D50-C.B8.T45** — Arkusz Sheet: 1/1