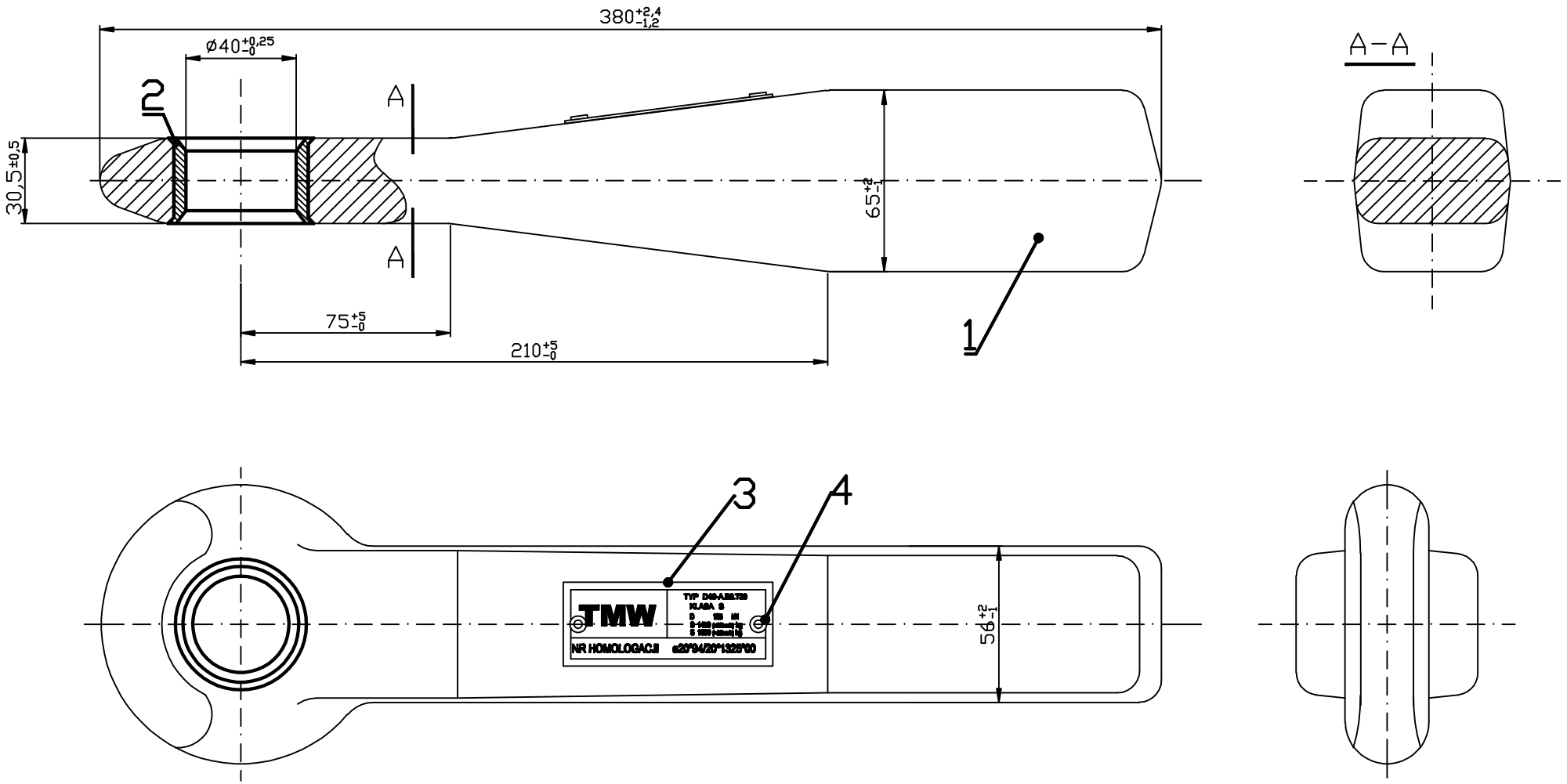

4	Nit ø3x6 / Rivet ø3x6	2		Al/Fe	
3	Tabliczka / Plate	1		Al	
2	Tuleja / Bush	1		42CrMo4	Rm 1125-1280 N/mm2
1	Ucho dyszla / Drawbar eye	1		S355J2	
Nr poz. No	Nazwa części Part name	Ilość szt Quantity	Numer rysunku Drawing No	Materiał Material	Uwagi Remarks

	Nazwisko Name	Data Date	Podpis Signature		Materiał Material
Konstruował Constructed	Arkadiusz Chojnowski	2010.02.12			
Sprawdził Checked	Andrzej Sosnowski	2010.02.12		Format A2	Podziałka Scale 1 : 1
Zatwierdził Approved	Henryk Wojciechowski	2010.02.12			

TMW

Nazwa Name: **Ucho dyszla / Drawbar eye**

Nr rysunku Drawing no: **D40-A.B0.T30**

Arkusz Sheet: **1/1**